CONTRAT DE PHASE	Ensemble	GMP — IUT BESANÇON VESOUL — UNIVERSITÉ DE FRANCHE-COMTÉ
	Matière :	
	Programme :	
	Porte pièce :	Machine outil :
Nom de l'étudiant :		Pièce :

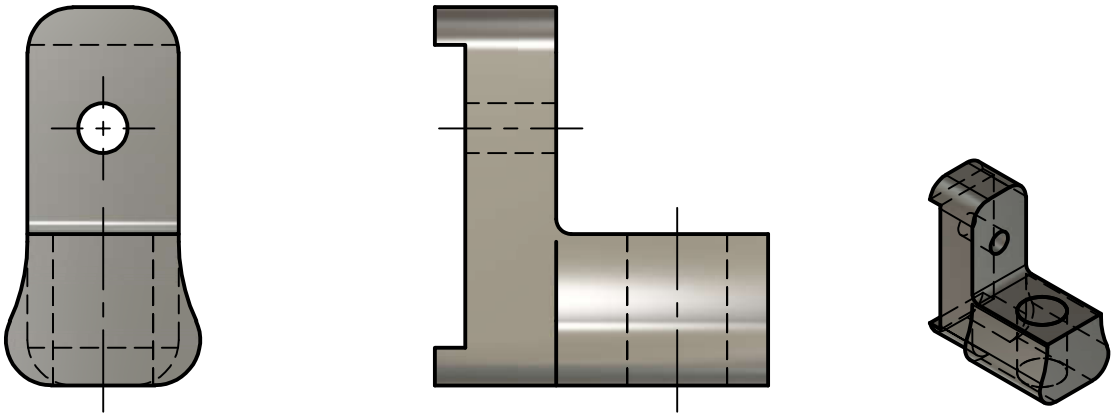

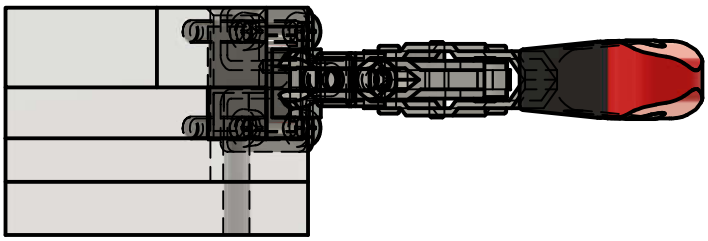

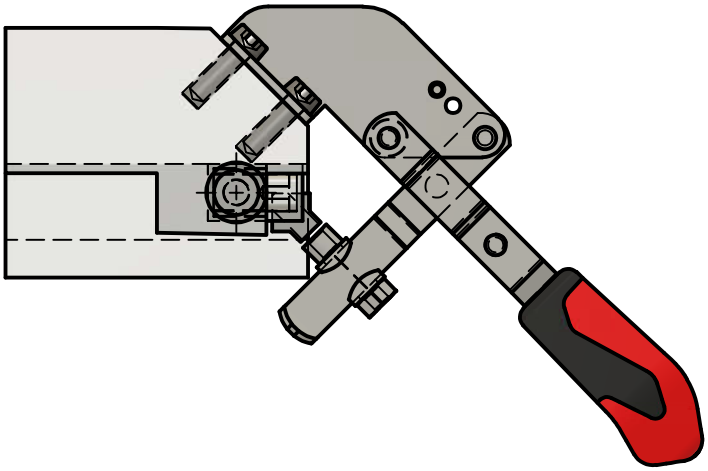

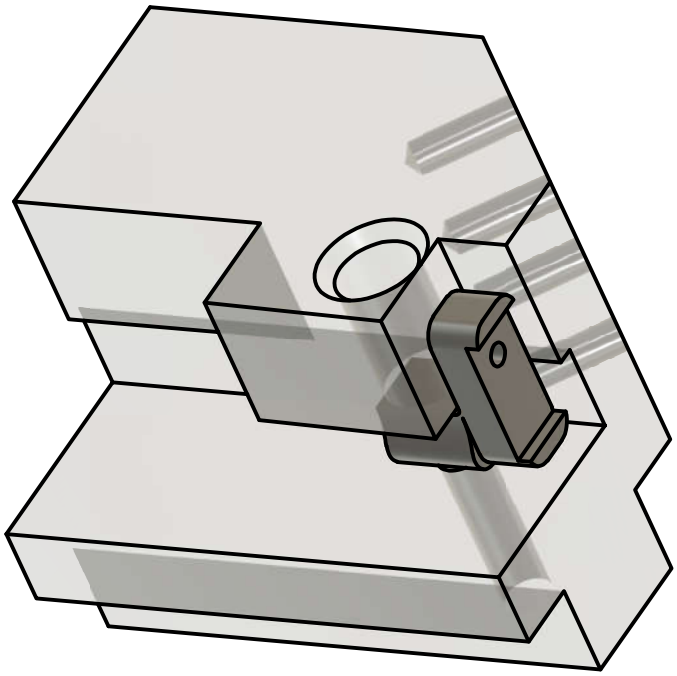

désignation des opérations	outils de coupe	Vc m/mn	N tr/mn	f / fz mm/dt.tr	Vf travail	Vf ent./sor.	Vf rampe	Vf plongée	ap mm	ae mm